Kスライド [R1タイプ]

重ね式折板　改修用

PVA-Kスライド [R1タイプ]

注文コード	79001 G

● 重量：約285g

取付イメージ動画QRコード

R1 タイプ

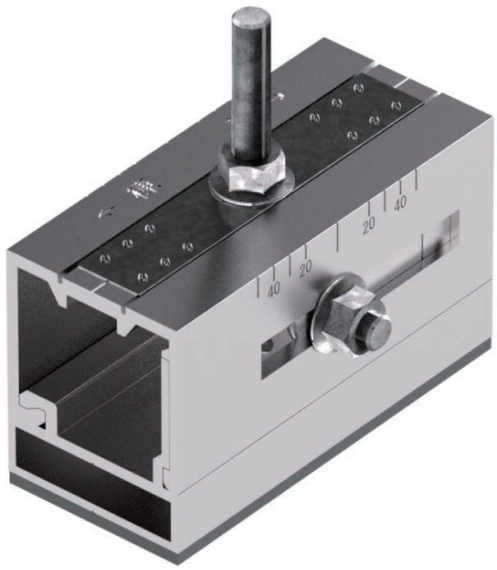

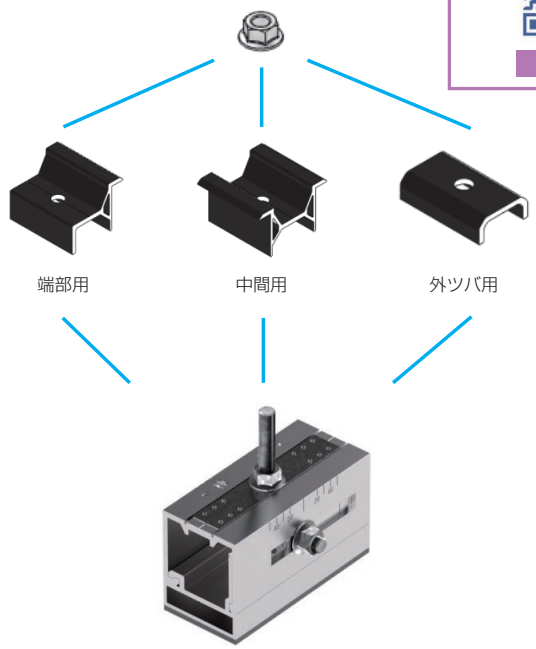

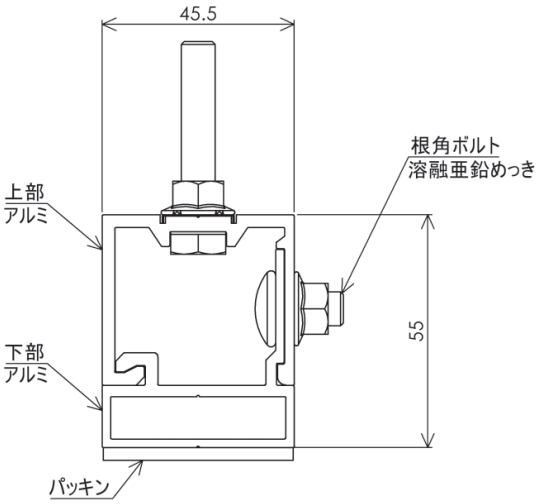

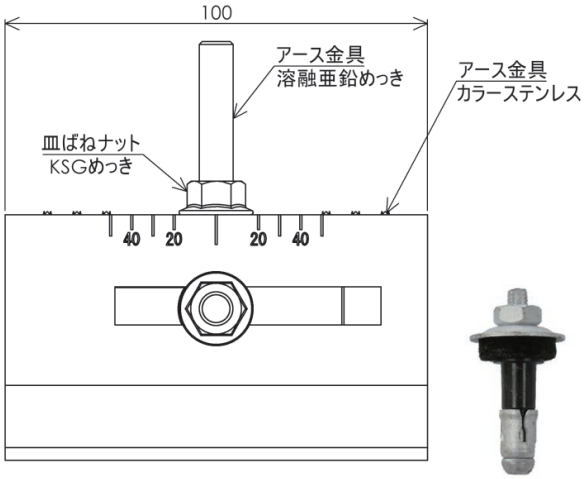

ルーフボルト
1 本固定
※下穴Φ12

下穴加工には専用工具ルーフドリルが必要となります。

取付には専用工具ルーフボルト締ホルダーが必要となります。

PVA-押え金具

端部用 set		中間用 set		外ツバ用 set	外ツバ用 B タイプ set
サイズ	注文コード	サイズ	注文コード	注文コード	注文コード
H30 用	PVA001	H30 用	PVA011	PVA021	PVA031
H35 用	PVA002	H35 用	PVA012		
H40 用	PVA003	H40 用	PVA013		
H45 用	PVA004	H45 用	PVA014		

強度試験結果

耐力内容 (kN)	引張	圧縮	すべり
最大点 (Pmax)	2.79 kN	4.22 kN	2.08 kN
降伏点 (Py) ※1	2.51 kN	4.18 kN	1.44 kN
安全率：1.5	1.67 kN	2.79 kN	0.96 kN

※一般的な施工を想定した試験を行っております。
※１：降伏点とは、弾性変形内のMax値。

適合屋根

重ね式折板屋根全タイプ

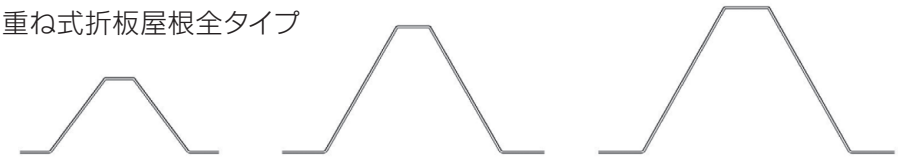

折板 88　　折板 150　　折板 S60

※ルーフボルトが
取付可能であること

※適合外の場合でも特注対応などできる
場合が御座いますので、御相談下さい。

施工工具

ルーフドリル

注文コード	30041

ルーフボルト締ホルダー

注文コード	30739

取付イメージ

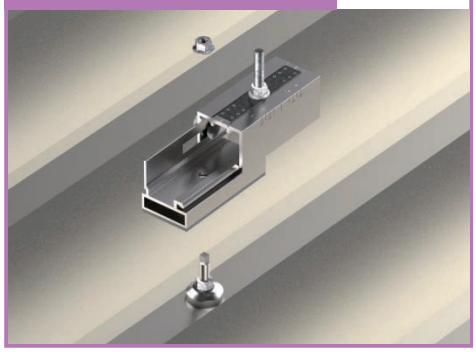

納まり図：内ツバタイプ

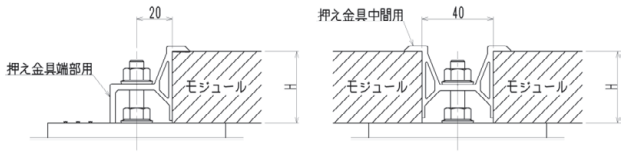

納まり図：外ツバタイプ

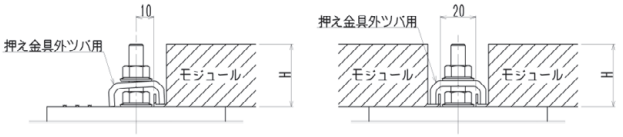

Kスライド [Uタイプ]、[Pタイプ]

重ね式折板

改修用

軒先用

中間・棟用

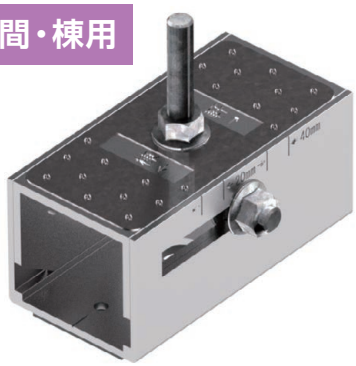

取付イメージ動画QRコード

Uタイプ　Pタイプ

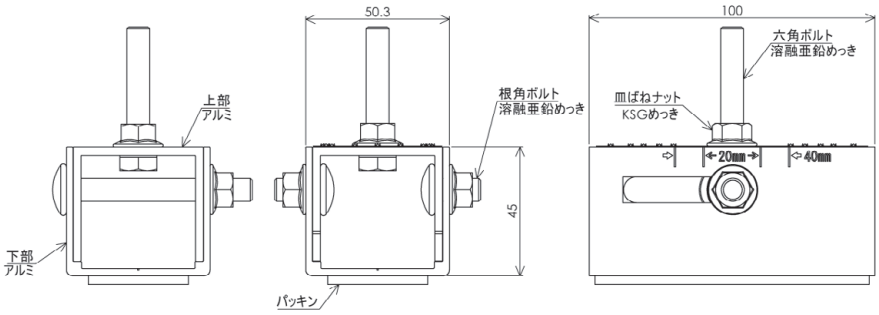

軒先用
側面ボルト１本止

中間・棟用
側面ボルト２本止

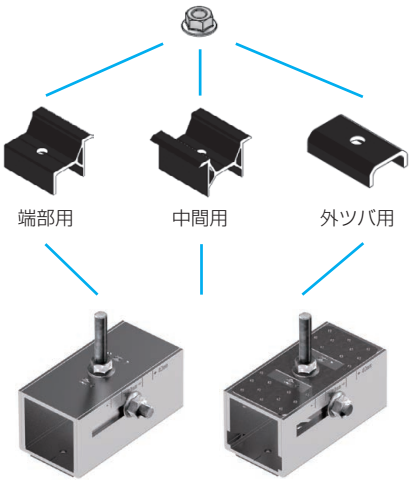

[Uタイプ]

注文コード：軒先用	88001 G	注文コード：中間・棟用	88002 G

※アース金具は中間・棟部のみ
● 重量：約305g

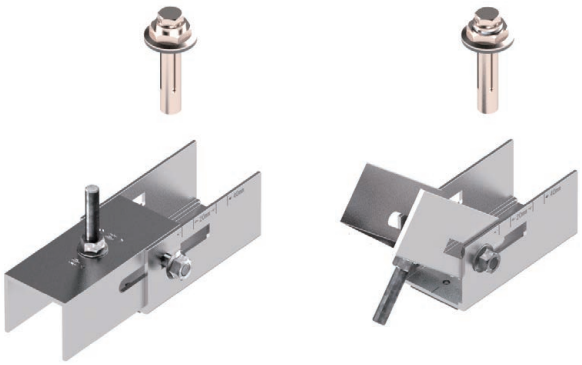

軒先用　　中間・棟用

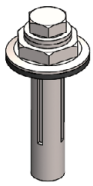

ウルトラタイト
１本固定
※下穴Φ13.5

下穴加工には専用工具
ルーフハイビットが
必要となります。

[Pタイプ]

注文コード：軒先用	88101 G	注文コード：中間・棟用	88102 G

※アース金具は中間・棟部のみ
● 重量：約225g

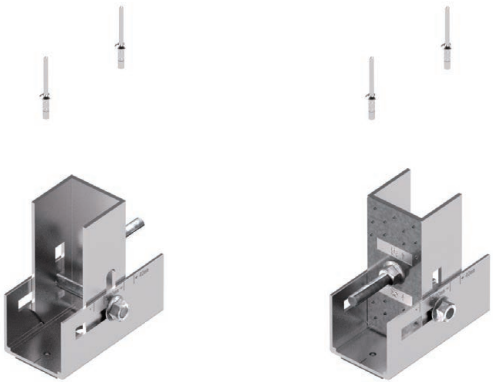

軒先用　　中間・棟用

ピアスリベット
２本固定
※下穴不要

取付には専用の工具
アタッチメントリベッター
が必要となります。

PVA-押え金具

端部用 set	
サイズ	注文コード
H30 用	PVA001
H35 用	PVA002
H40 用	PVA003
H45 用	PVA004

中間用 set	
サイズ	注文コード
H30 用	PVA011
H35 用	PVA012
H40 用	PVA013
H45 用	PVA014

外ツバ用 set
注文コード
PVA021

外ツバ用 B タイプ set
注文コード
PVA031

強度試験結果

■ Uタイプ

耐力内容 (kN)	引張	圧縮	すべり
最大点 (Pmax)	2.90 kN	3.93 kN	2.51 kN
降伏点 (Py) ※1	2.58 kN	3.73 kN	2.13 kN
安全率：1.5	1.72 kN	2.49 kN	1.42 kN

■ Pタイプ

耐力内容 (kN)	引張	圧縮	すべり
最大点 (Pmax)	1.71 kN	3.93 kN	2.03 kN
降伏点 (Py) ※1	1.23 kN	3.73 kN	1.60 kN
安全率：1.5	0.82 kN	2.49 kN	1.07 kN

※一般的な施工を想定した試験を行っております。
※１：降伏点とは、弾性変形内のMax値。

適合屋根

重ね式折板屋根全タイプ

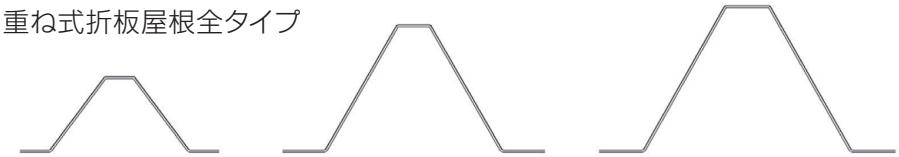

折板 88　　折板 150　　折板 S60

※ルーフボルトが
取付可能であること

物置屋根など [Pタイプ] のみ

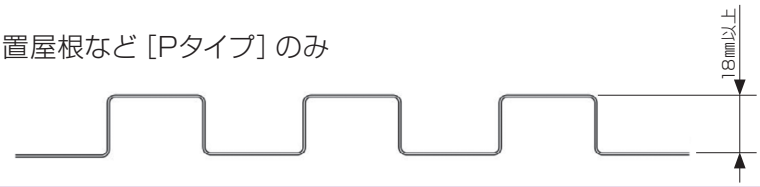

※ピアスリベットが取付可能であること
屋根材重ね部NG

※適合外の場合でも特注対応などできる
場合が御座いますので、御相談下さい。

施工工具

Uタイプ	Pタイプ	Pタイプ
ルーフハイビット	アタッチメントリベッター	リベット除去棒
注文コード 30740	注文コード 30737	注文コード 30738