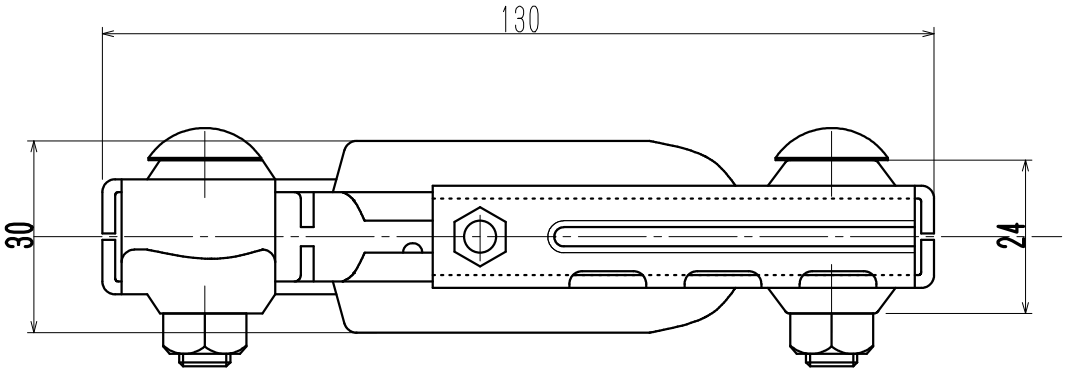
130
30
24

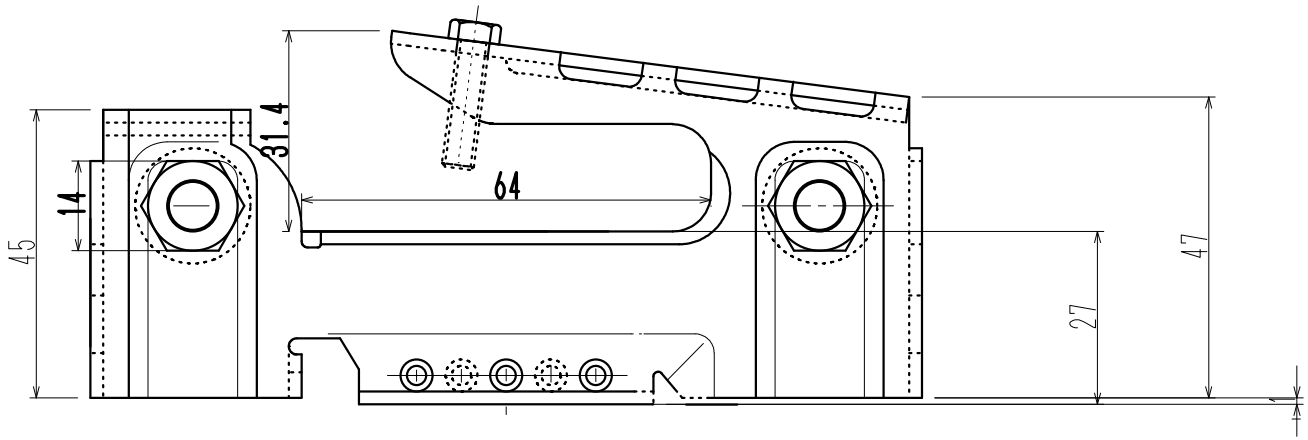
31.4
64
14
45
27
47

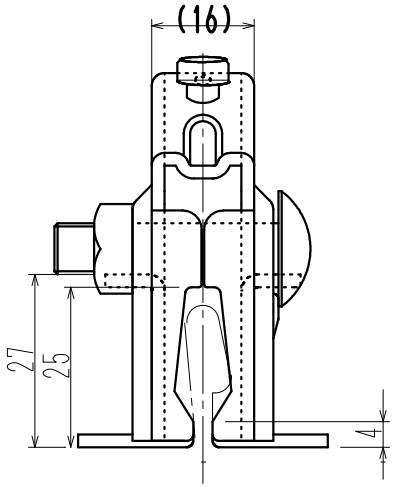
(16)
27
25
4